수동형 벽걸이 스크린 W-SV					단위 : mm
4:3	60"	A	B	C	D
		1440	1500	30	1620

*설계상의 치수는 인재편지 변할 수 있습니다. (전체 범위의 공차는 ±5mm 입니다.)

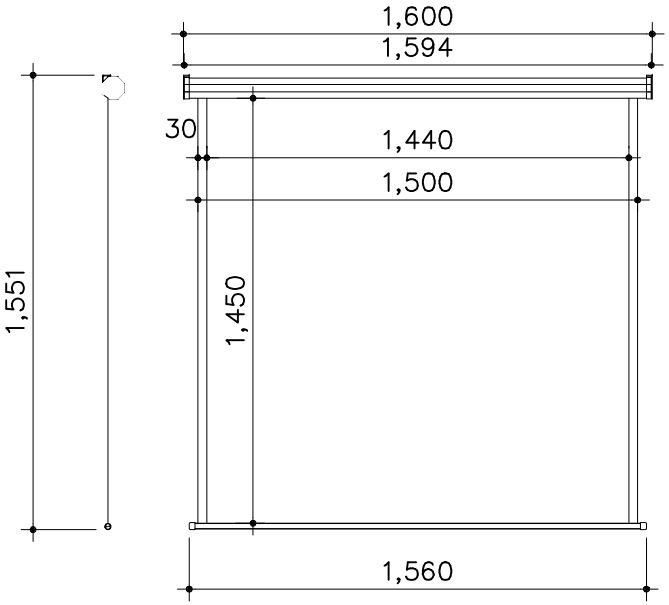

NO	DESCRIPTION	MATERIAL	Q'TY	REMARK
1	SCREEN CASE	STEEL	1	70x70x1614
2	FIX BRACKET	PC	2	75x62x30
3	FABRIC	KW	1	1500x1450
4	MARKING	-	1	40 좌, 우
5	LOWER PIPE	Steel	1	21x1500
6	FABRIC PIPE	ALUMINIUM	1	35x1614

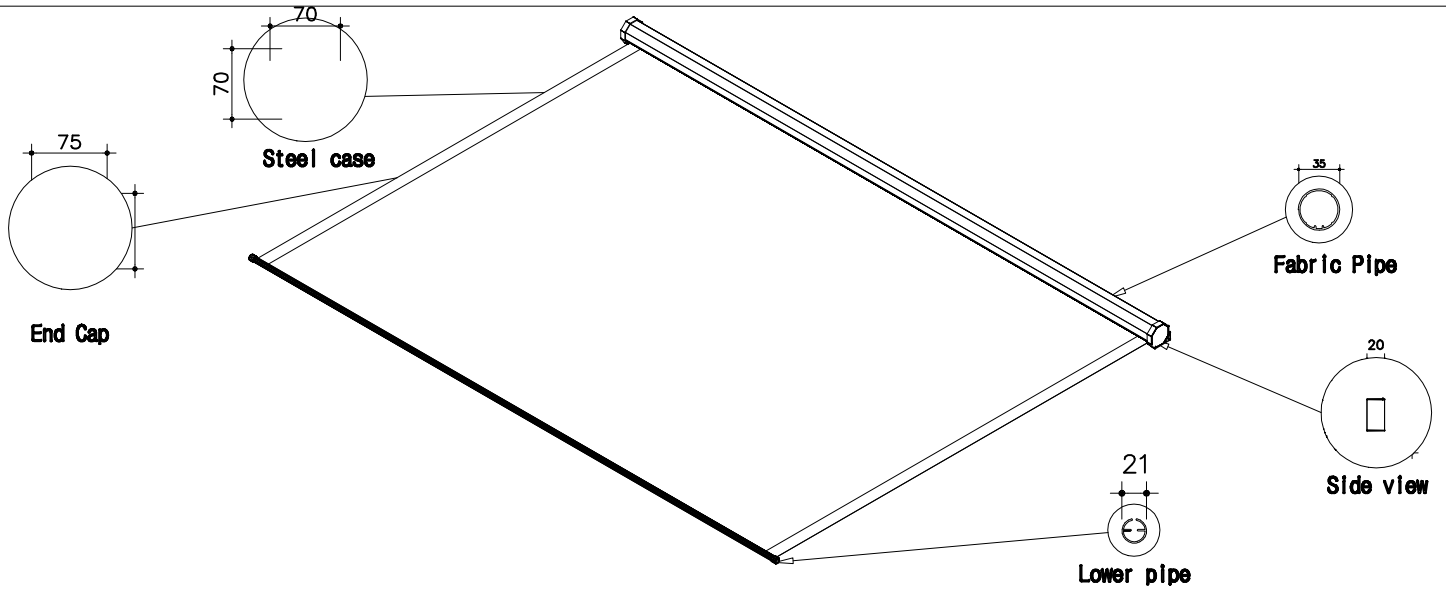

(주) 윤씨네
경기도 화성시 팔탄면 온천로165번길 16-12
Tel : 031-8059-3905~7
Fax : 031-8059-3909
Homepage : http ://www.yuncine.com

-주의사항-

W-SV60

제 도 DRAWN BY	
검 도 CHECKED	
승 인 APPROVED	
재 질 MATERIAL	-
일 자 DATE	2014. 6.
척 도 SCALE	NONE
도 명 TITLE	
품 명 PART NAME	
관계도번 ASSY DRA NO	
도 번 DWG. NO.	-