전동B형 스크린 (B-EH90)						
16:9	A	B	C	D	E	F
	90°	1992	1121	300	40	2195

*설계상의 치수는 언제든지 변할 수 있습니다. (전체 범위의 허용공차는 ±5mm 입니다.)

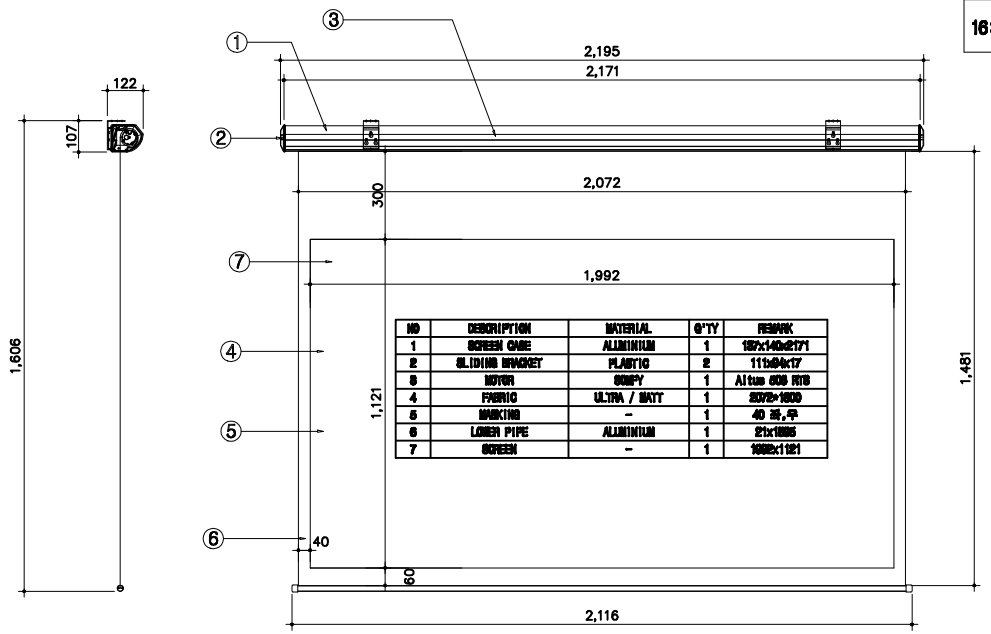

NO	DESCRIPTION	MATERIAL	Q'TY	REMARK
1	SCREEN CASE	ALUMINIUM	1	137x140x2171
2	SLIDING BRACKET	PLASTIC	2	111x94x17
3	MOTOR	SOMFY	1	Altus 506 RTS
4	FABRIC	ULTRA / MATT	1	2072*1600
5	MASKING	-	1	40 좌,우
6	LOWER PIPE	ALUMINIUM	1	21x1995
7	SCREEN	-	1	1992x1121

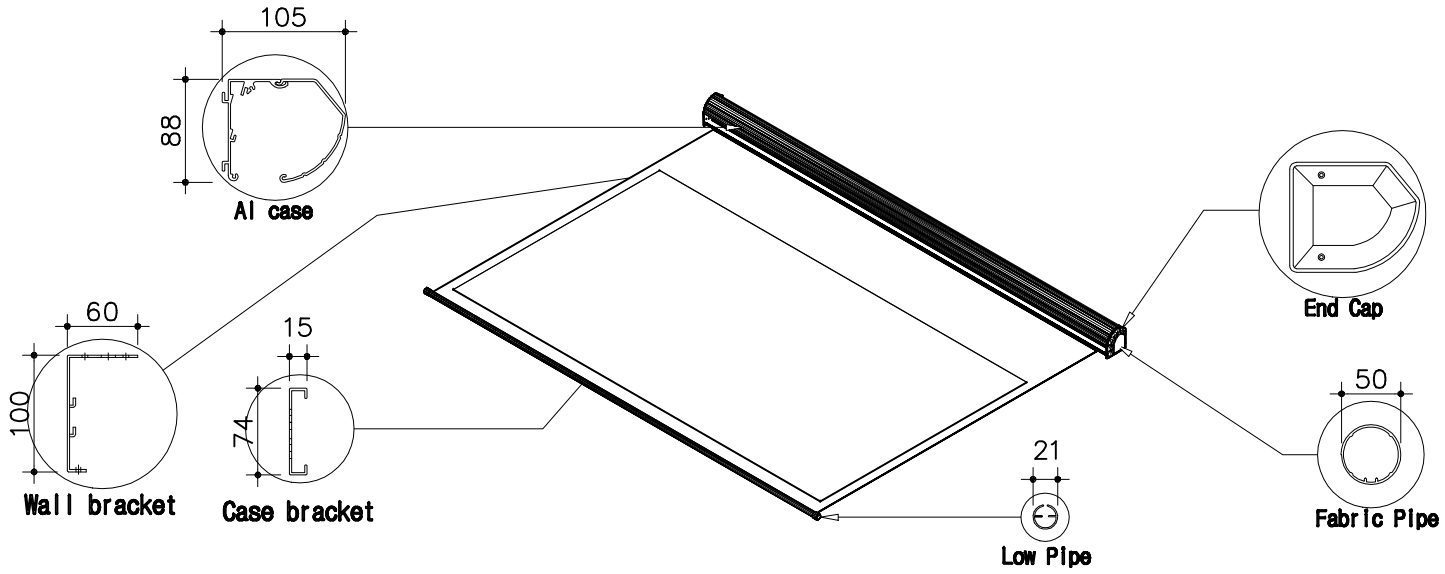

E:\01.윤씨네\01.윤2014\01.CAD_Files(제도도면)\10.Cad_block(제도블럭)\제31.jpg

(주) 윤씨네
경기도 화성시 팔탄면 떠우리 121~24
Tel : 031-8059-3905~7
Fax : 031-8059-3909
Homepage : http ://www.yuncine.com

-주의사항-

B-EH90

제 도 DRAWN BY	
검 도 CHECKED	
승 인 APPROVED	
재 질 MATERIAL	-
일 자 DATE	2014. 6.
척 도 SCALE	NONE
도 명 TITLE	전동노출스크린
품 명 PART NAME	
관계도번 ASSY DRA NO	
도 번 DWG. NO.	-