전동매립 A텐션스크린 AR -EH140						
						단위 : mm
16:9	140"	A	B	C	D	E
		3100	1744	300	100	3471

*설계상의 치수는 언제든지 변할 수 있습니다. (전체 길이의 공차는 ±5mm 입니다.)

타공 사이즈 120*3480

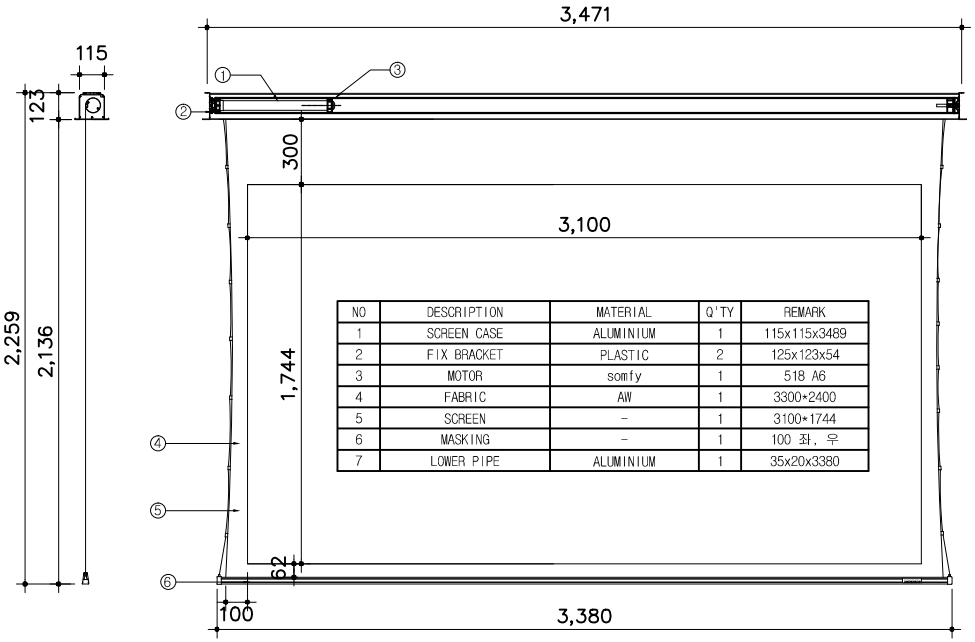

NO	DESCRIPTION	MATERIAL	Q'TY	REMARK
1	SCREEN CASE	ALUMINIUM	1	115x115x3489
2	FIX BRACKET	PLASTIC	2	125x123x54
3	MOTOR	somfy	1	518 A6
4	FABRIC	AW	1	3300*2400
5	SCREEN	-	1	3100*1744
6	MASKING	-	1	100 좌, 우
7	LOWER PIPE	ALUMINIUM	1	35x20x3380

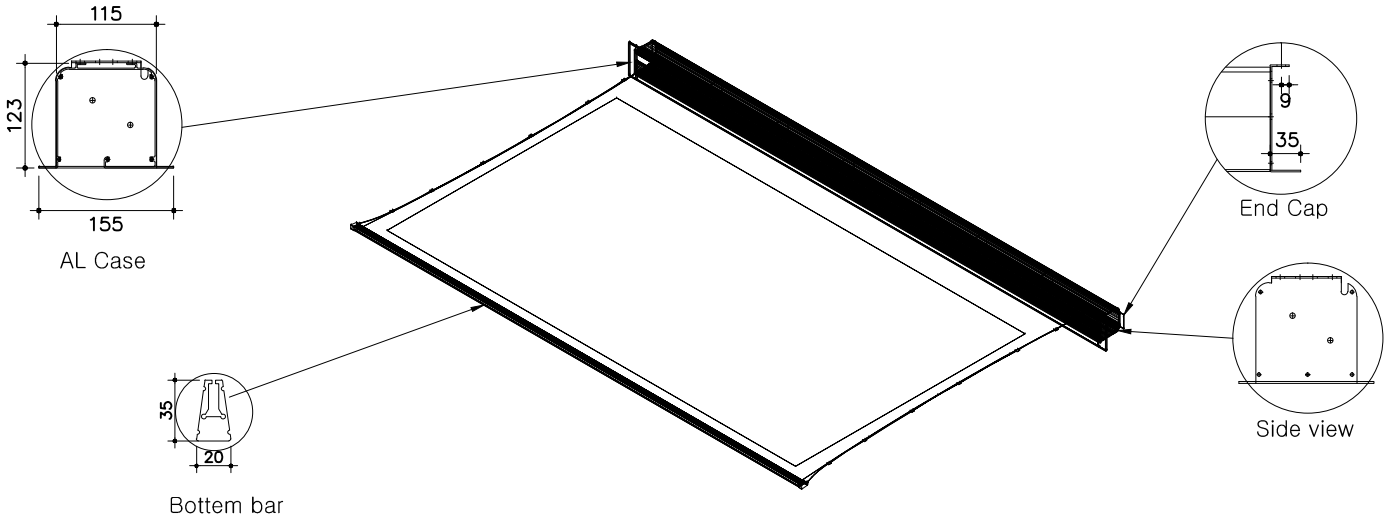

(주) 윤씨네
경기도 화성시 팔탄면 온천로 165번길 16-12
Tel : 031-8059-3905~7
Fax : 031-8059-3909
Homepage : http ://www.yuncine.com

-주의사항-

매립A텐션140

제 도 DRAWN BY	
검 도 CHECKED	
승 인 APPROVED	
재 질 MATERIAL	–
일 자 DATE	2014. 6.
척 도 SCALE	NONE
도 명 TITLE	
품 명 PART NAME	
관계도번 ASSY DRA NO	
도 번 DWG. NO.	–